ELEMENTY ZAGOSPODAROWANIA DZIAŁKI		
URZĄDZENIA DO ĆWICZEŃ		
Nazwa produktu	**Rysunek techniczny**	**Zdjęcie**
Koło Tai-Chi (8) Konstrukcja stalowa o profilu 10x10cm cynkowana proszkowo i malowana proszkowo. Urządzenie przystosowane dla osób niepełnosprawnych Kotwienie na gruncie płaskim Trwałe zaślepki na górze konstrukcji wykonane z tworzywa sztucznego. Aluminiowa tabliczka z instrukcją ćwiczeń przykręcona do płyty HDPE, odpornej na działanie warunków atmosferycznych. Elementy obrotowe wykonane z poliwęglanu.	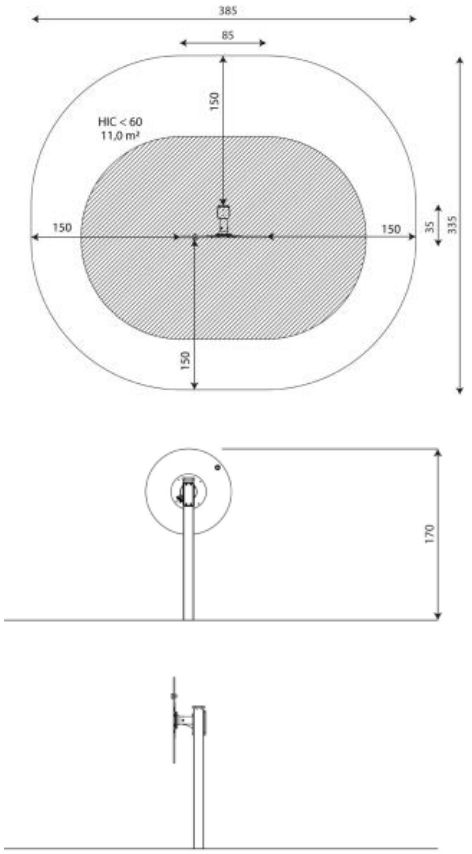	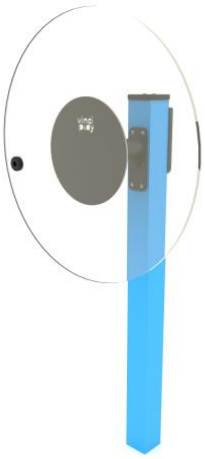
Twister (9) Konstrukcja stalowa o profilu 10x10cm cynkowana proszkowo i malowana proszkowo. Urządzenie przystosowane dla osób niepełnosprawnych Kotwienie na gruncie płaskim Trwałe zaślepki na górze konstrukcji wykonane z tworzywa sztucznego. Podesty/ platformy oraz schody wykonane z antypoślizgowej, trwałej, wodoodpornej płyty HPL, odpornej na działanie warunków atmosferycznych. Aluminiowa tabliczka z instrukcją ćwiczeń przykręcona do płyty HDPE, odpornej na działanie warunków	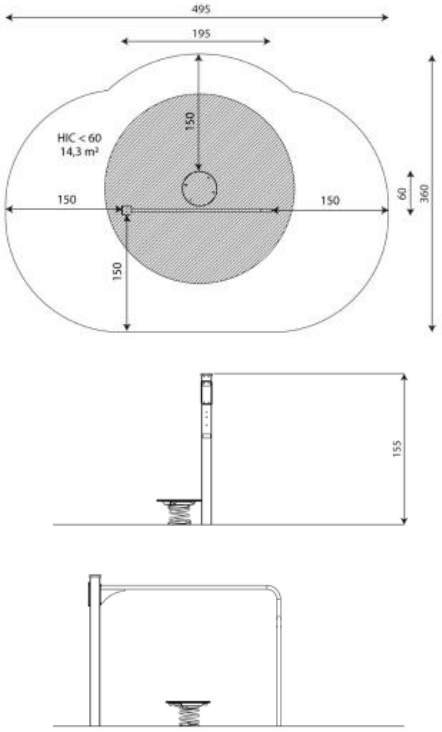	

atmosferycznych. Drążki, poręcze ze stali nierdzewnej. Sprężyny stalowe piaskowane, fosforanowane żelazowo i malowane proszkowo.		
Motyl/ biegacz (10) Konstrukcja stalowa o profilu 10x10cm cynkowana proszkowo i malowana proszkowo. Urządzenie przystosowane dla osób niepełnosprawnych Kotwienie na gruncie płaskim Trwałe zaślepki na górze konstrukcji wykonane z tworzywa sztucznego. Siedziska/oparcie wykonane z płyty HPL – jak wyżej. Stopnice z antypoślizgowej płyty HPL, obrzeża z płyty HDPE. Elementy ruchome oparte na wytrzymałym systemie hamującym, zamknięte w obudowach. Drążki stalowe cynkowane, malowane proszkowo Tabliczka z instrukcją ćwiczeń.	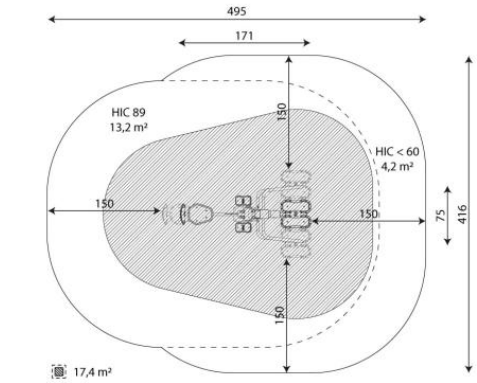 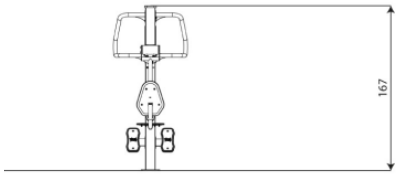 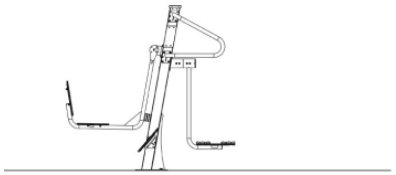	
Orbiter (11) Konstrukcja stalowa o profilu 10x10cm cynkowana proszkowo i malowana proszkowo. Urządzenie przystosowane dla osób niepełnosprawnych Kotwienie na gruncie płaskim Trwałe zaślepki na górze konstrukcji wykonane z tworzywa sztucznego. Pedały wykonane z płyty HPL, odporne na warunki	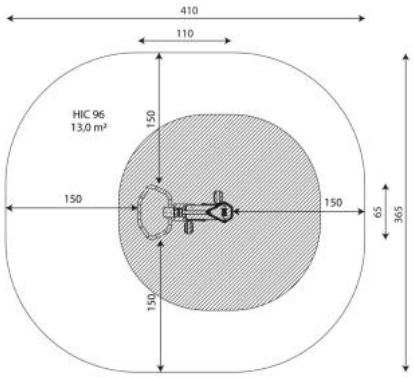	

atmosferyczne. Siedziska/oparcia wykonane z płyty HPL – jak wyżej. Elementy ruchome oparte na mechanizmie łożysk i wytrzymałym systemie hamującym, zamknięte w obudowach. Drążki stalowe cynkowane, malowane proszkowo Tabliczka z instrukcją ćwiczeń.	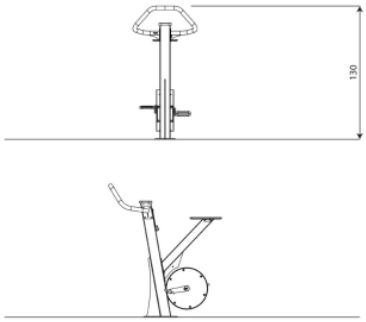	
Schody (12) Konstrukcja stalowa o profilu 10x10cm cynkowana proszkowo i malowana proszkowo. Urządzenie przystosowane dla osób niepełnosprawnych Kotwienie na gruncie płaskim Trwałe zaślepki na górze konstrukcji wykonane z tworzywa sztucznego. Podesty/ platformy oraz schody wykonane z antypoślizgowej, trwałej, wodoodpornej płyty HPL, odpornej na działanie warunków atmosferycznych. Aluminiowa tabliczka z instrukcją ćwiczeń przykręcona do płyty HDPE, odpornej na działanie warunków atmosferycznych. Drążki, poręcze ze stali nierdzewnej.	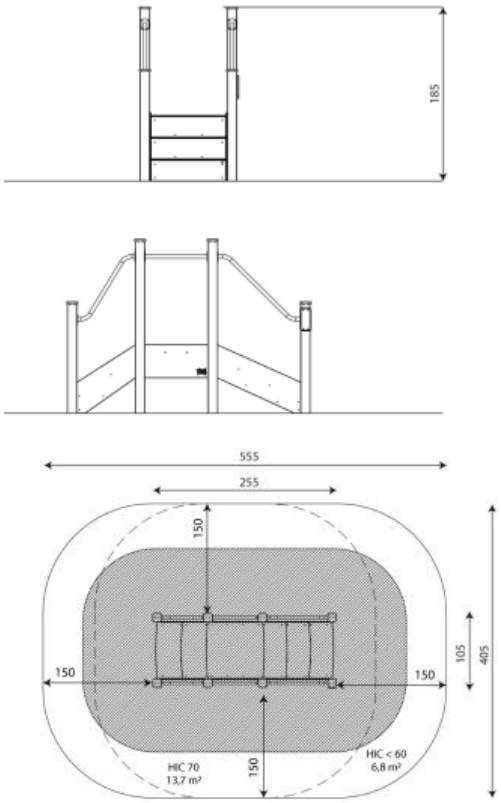	

Tor o różnych nawierzchniach (13) Konstrukcja stalowa o profilu 10x10cm cynkowana proszkowo i malowana proszkowo. Urządzenie przystosowane dla osób niepełnosprawnych Kotwienie na gruncie płaskim Trwałe zaślepki na górze konstrukcji wykonane z tworzywa sztucznego. Podesty/ platformy oraz schody wykonane z antypoślizgowej, trwałej, wodoodpornej płyty HPL, odpornej na działanie warunków atmosferycznych. Aluminiowa tabliczka z instrukcją ćwiczeń przykręcona do płyty HDPE, odpornej na działanie warunków atmosferycznych. Drążki, poręcze ze stali nierdzewnej. Ścieżka wykonana z wytrzymałego drewna bez ostrych krawędzi, zakonserwowanego naturalnymi olejami i odpornego na działanie warunków atmosferycznych. Trwałe kamienie wykonane z żywicy poliestrowej i wypełniaczy mineralnych Trawa syntetyczna wykonana ze sztucznego materiału, Listwy HDPE odporne na zarysowania oraz uszkodzenia mechaniczne, Antypoślizgowe podesty HPL o powierzchni odcisku plastra miodu, zapewniające podwyższoną	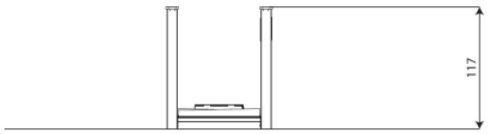 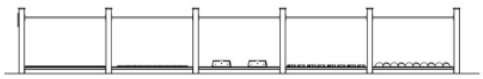 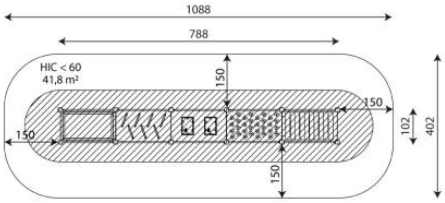	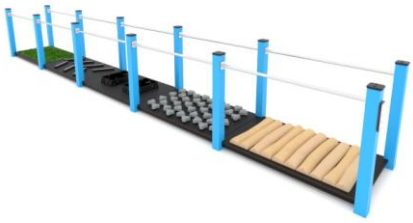

odporność na ścieranie, uszkodzenia mechaniczne i działanie środków chemicznych,		
ELEMENTY MAŁEJ ARCHITEKTURY		
Nazwa produktu **Ilość**	**Rysunek techniczny**	**Zdjęcie**
Taboret (7) Lite drewno Zabezpieczone impregnatem Malowany Wycięty z całego pnia **Ilość: 2 szt.**	Wysokość min. 45cm Średnica min. 40 cm	-
Donice + ziemia urodzajna do donic Modułowe betonowe/ drewniane (zabezpieczenie folią) lub dopuszczalne równoważne monolityczne	Duże donice 174x230x29cm – 6 szt. 230x174x58cm – 3 szt. Małe donice 230x90x58cm – 3 szt.	
Ławka Deski świerkowe, lakierowane 40x80mm Konstrukcja wykonana ze stali z profili zamkniętych o wymiarach 80x40mm oraz 50x25mm Montaż na stałe – kołki montażowe **Ilość: 6 szt.**	Długość ławki: 195cm Długość siedziska 180cm Głębokość ławki 63cm Głębokość siedziska 39cm Wysokość siedziska 39cm Wysokość całkowita: 75cm	
Kosz Pojemność 35l Stalowe profile 30x30x2mm ocynkowane, malowane proszkowo, drewno iglaste malowane Wkład – blacha ocynkowana 0,7mm Uchylna klapka **Ilość: 5 szt.**	35x35x75cm	

Oświetlenie niskie Dopuszczalne równoważne Klasa szczelności IP44 lub lepszej jakości Solarny panel monokrystaliczny z wbudowaną baterią Możliwość mocowania na stałe Konstrukcja aluminiowa, malowana proszkowo **Ilość: 21 szt.**	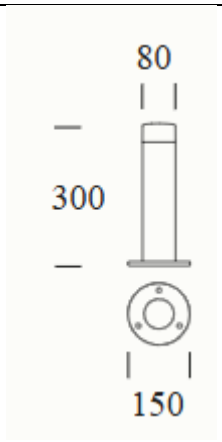	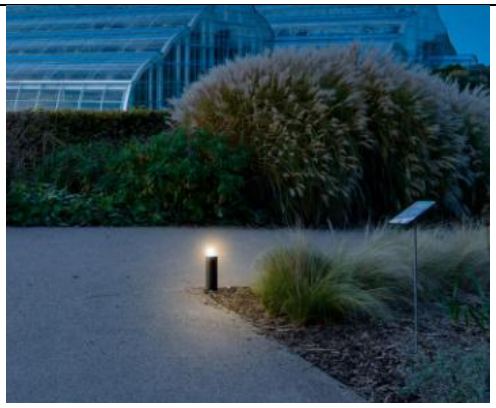
ELEMENTY ZIELENI		
Nazwa elementu **Ilość**	**Rozmiar**	**Zdjęcie**
Sosna czarna *Pinus Nigra* **lub/i** **Brzoza brodawkowata *Betula Pendula*** Ilość: 5 szt.	Sadzonka min 200cm	 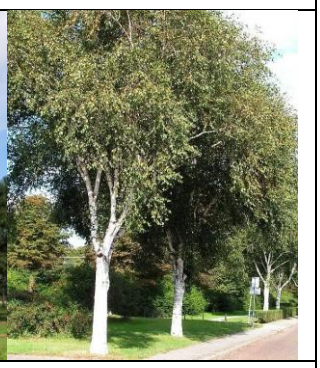
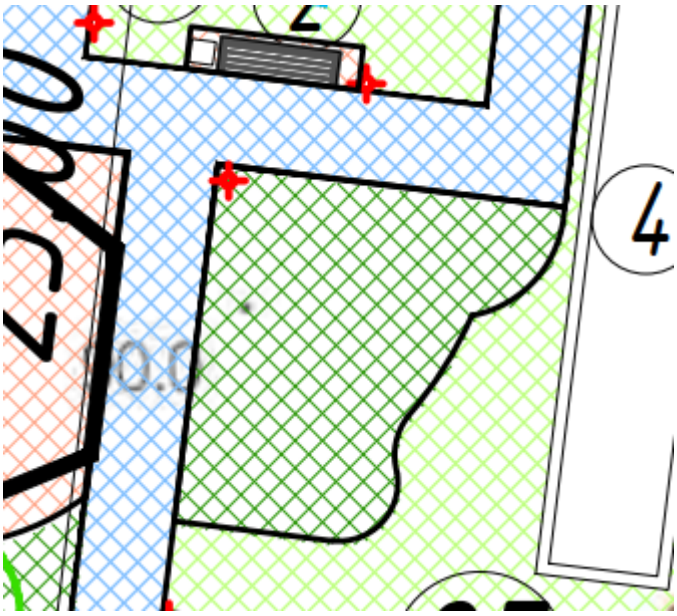		

Nazwa elementu Ilość	Rozmiar	Zdjęcie
Cis pośredni Hicksii Zimozielony, Odporny na mrozy Docelowa rozpiętość 2m Możliwość przycinania Ilość: 3 szt.	Sadzonka wysokość min 150cm	
Różanecznik Roseum Elegans Rozłożysty, Zimozielony Kwiaty różowo-fioletowe Ilość: 3 szt.	Sadzonka pojemnik P9	
Kalina koralowa ***Viburnum opulus 'Compactum'*** Docelowa wysokość 1-1,2m Wysoka mrozoodporność Ilość: 3 szt.	Sadzonka min 70cm	
Lawenda wąskolistna lekarska Hidcote Compact ***Lavandula angustifolia*** Docelowa wysokość do 30cm Mrozoodporna Kwitnienie od czerwca do spierpnia Ilość: 9 szt.	Pojemnik C2	

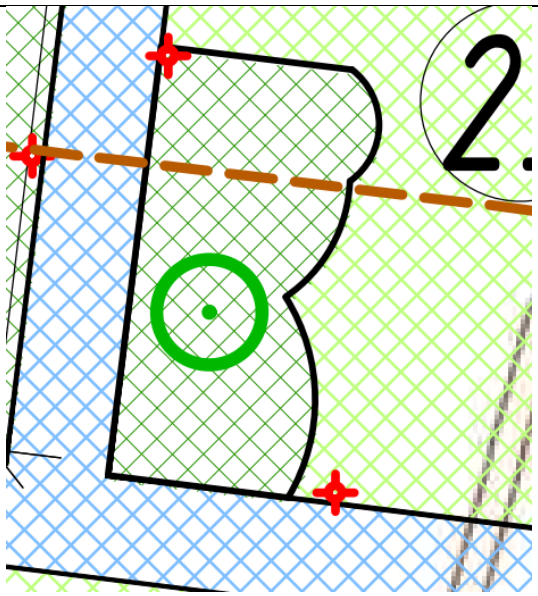

Brzoza płacząca ***Betula Pendula 'Youngii'*** Szczepiona Ilość: 1 szt.	Sadzonka min 170cm	
Cis pośredni Hicksii Zimozielony, Odporny na mrozy Docelowa rozpiętość 2m Możliwość przycinania Ilość: 2 szt.	Sadzonka wysokość min 150cm	
Różanecznik Roseum Elegans Rozłożysty, Zimozielony Kwiaty różowo-fioletowe Ilość: 3 szt.	Sadzonka pojemnik P9	

Lawenda wąskolistna lekarska Hidcote Compact ***Lavandula angustifolia*** Docelowa wysokość do 30cm Mrozoodporna Kwitnienie od czerwca do spierpnia Ilość: 9 szt.	Pojemnik C2	
ZIELEŃ W DONICACH		
Kalina koralowa ***Viburnum opulus 'Compactum'*** Docelowa wysokość 1-1,2m Wysoka mrozoodporność Ilość: 2 szt. na donicę	Sadzonka min 70cm	
Lawenda wąskolistna lekarska Hidcote Compact ***Lavandula angustifolia*** Docelowa wysokość do 30cm Mrozoodporna Kwitnienie od czerwca do spierpnia Ilość: 15 szt.	Pojemnik C2	
Różanecznik Roseum Elegans Rozłożysty, Zimozielony Kwiaty różowo-fioletowe Ilość: po 2 szt w dużych donicach.	Sadzonka pojemnik P9	

Bambus *Fargesia rufa* Mrozoodporny Szybkorosnący Dorasta di 3m wysokości Ilość: donica duża 230x174x58cm po 4 szt.	Sadzonka min 150cm	
ZIELEŃ SADZONA KOLUMNOWO OD STRONY POŁUDNIOWEJ		
Cis pośredni Hicksii Zimozielony, Odporny na mrozy Docelowa rozpiętość 2m Możliwość przycinania **Sadzenie w odległości co 50cm lub/i 45 szt.**	Sadzonka wysokość min 150cm	
Kalina koralowa *Viburnum opulus 'Compactum'* Docelowa wysokość 1-1,2m Wysoka mrozoodporność **Sadzenie w odległości co 50cm lub/i 45 szt.**	Sadzonka min 70cm	

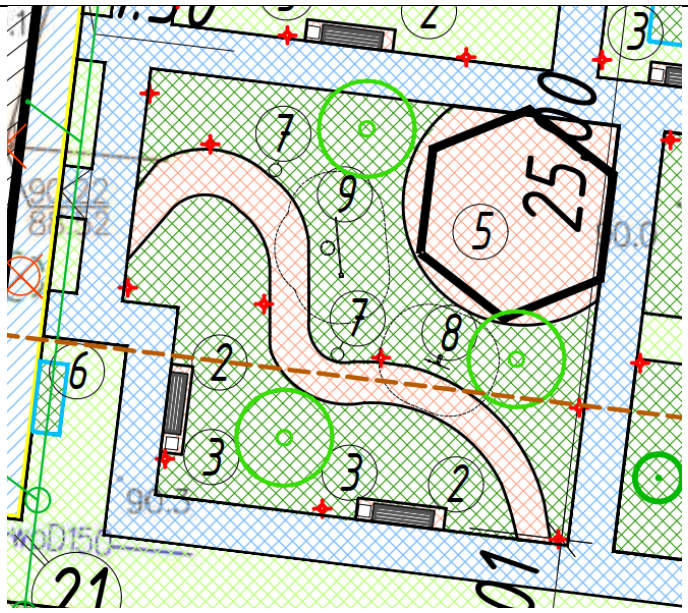

Cis pośredni Hicksii Zimozielony, Odporny na mrozy Docelowa rozpiętość 2m Możliwość przycinania Ilość: 4 szt.	Sadzonka wysokość min 150cm	
Różanecznik Roseum Elegans Rozłożysty, Zimozielony Kwiaty różowo-fioletowe Ilość: 5 szt.	Sadzonka pojemnik P9	
Kalina koralowa *Viburnum opulus 'Compactum'* Docelowa wysokość 1-1,2m Wysoka mrozoodporność Ilość: 3 szt.	Sadzonka min 70cm	

Lawenda wąskolistna lekarska Hidcote Compact ***Lavandula angustifolia*** Docelowa wysokość do 30cm Mrozoodporna Kwitnienie od czerwca do spierpnia Ilość: 10 szt.	Pojemnik C2	
Cis pośredni Hicksii Zimozielony, Odporny na mrozy Docelowa rozpiętość 2m Możliwość przycinania Ilość: 2 szt.	Sadzonka wysokość min 150cm	

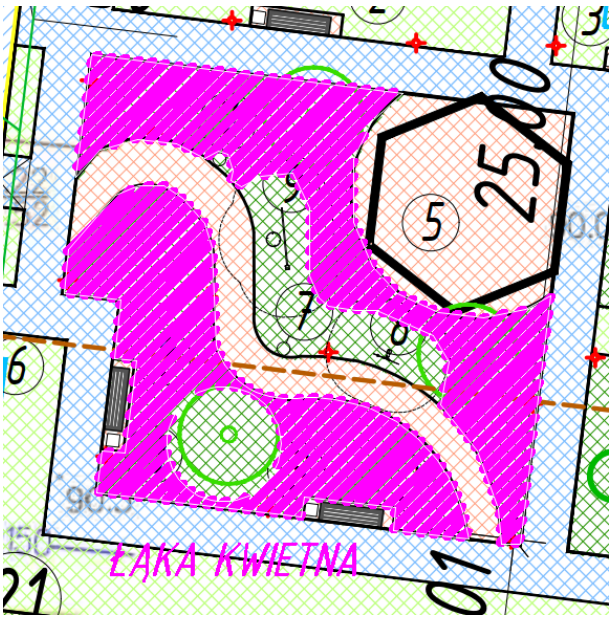

Powierzchnia około 120 m^2

Łąka kwietna wieloroczna - przyjazna owadom (motyle, pszczoły). Wybrane sadzonki/ nasiona roślin lokalnych, nieinwazyjnych, z rozbudowaną bryłą korzeniową. Wysiew według zaleceń producenta/ sadzenie sadzonek 8-11 szt. na m^2

Sadzonki poniżej:

	
Rumian żółty ‘*Anthemis tinctoria’,*	Len trwały ‘inum perenne’,
	
Chaber driakiewnik ‘*Centaurea scabiosa’,*	Żmijowiec zwyczajny *‘Echium vulgare’,*
	
Złocień właściwy *‘Leucanthemum vulgare’,*	Komonica zwyczajna ’*Lotus corniculatus’,*

	
Koniczyna polna rifolium arvense’,	Ślaz dziki ’Malva sylestris’,
	
Goździki kropkowany ‘Dianthus deltoides’.	Wiązówka błotna ‘Filipendula ulmaria’,
	
Szałwia łąkowa ‘ Salvia pratensis’,	Krwawnica pospolita ‘Lythrum salicaria’,

	
Jaskier ostry ‘Ranunculus acris’,	Lepnica rozdęta ‘Silene vulgaris’,
	
Chaber łąkowy ‘Centaurea jacea’	Śmiałek darniowy ‘Deschampsia cespitosa’
	
Rajgras wyniosły ‘Arrhenatherum elatius’	Kostrzewa owcza ‘Festuca ovina’